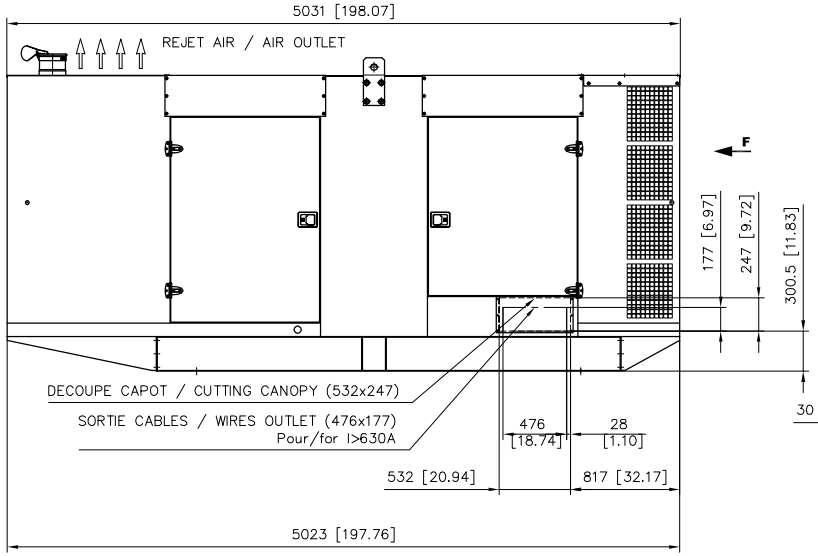

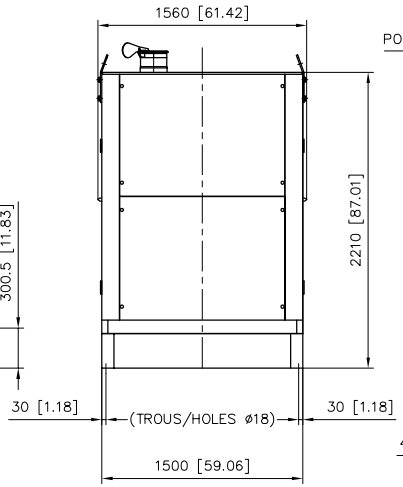

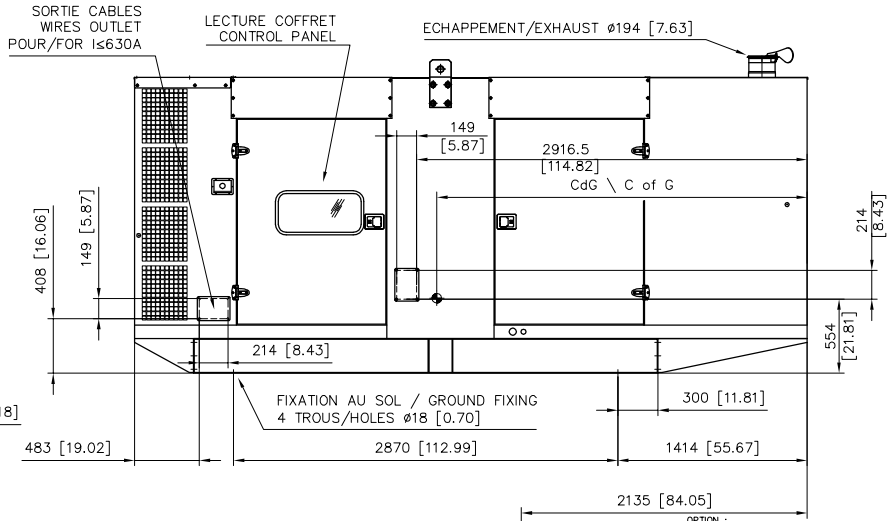

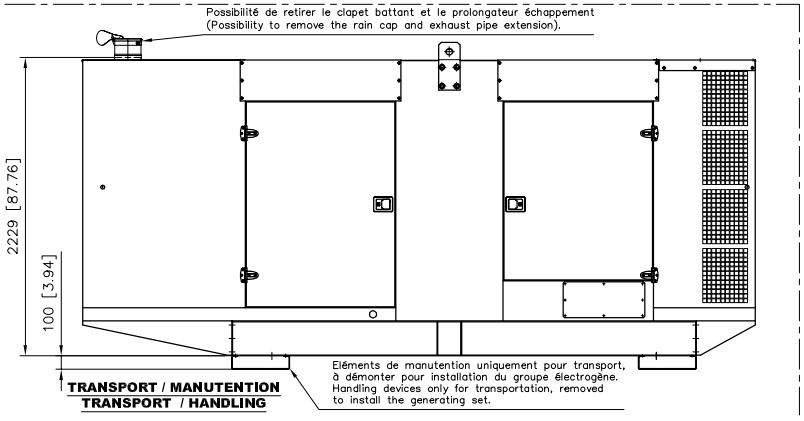

TRANSPORT / MANUTENTION
TRANSPORT / HANDLING

VUE/VIEW F

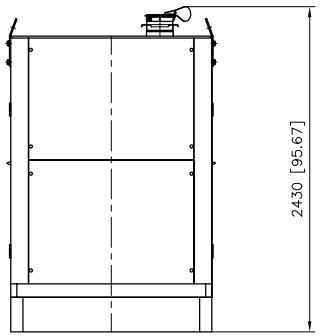

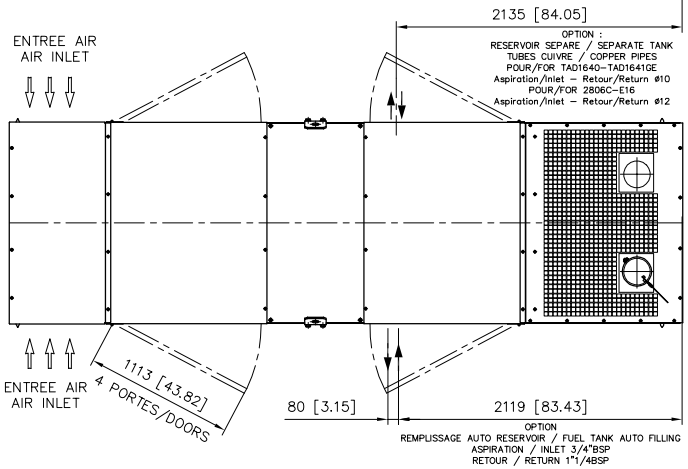

OPTION : CAPOT INTERIEUR / INSIDE CANOPY

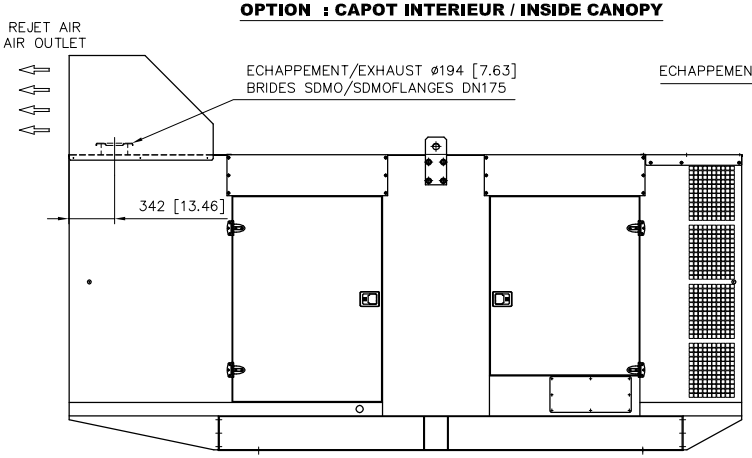

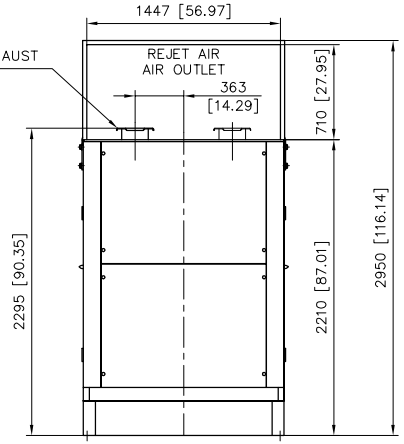

		MASSE/WEIGHT (kg/lbs)				Centre de gravité / Center of gravité (mm/inch)	
		Avec réservoir/With fuel tank		Sans réservoir/Without fuel tank		Avec réservoir/With fuel tank	Sans réservoir/Without fuel tank
MOTEUR/ENGINE	ALTERNATEUR/GENERATOR	A vide/Dry	OdM/Wet	A vide/Dry	OdM/Wet	OdM/Wet	OdM/Wet
TAD1640GE	AT02070T	4740/10450	5280/11640	4570/10075	4680/10318	2736/107.7	2718/107
TAD1640GE	AT02450T	4870/10737	5410/11927	4700/10362	4810/10604	2767/108.9	2754/108.4
TAD1641GE	AT02450T	4870/10737	5410/11927	4700/10362	4810/10604	2767/108.9	2754/108.4
TAD1641GE	AT02880T	5010/11045	5550/12236	4850/10692	4950/10913	2800/110.3	2792/109.9
P158 / DP158	KH01484T	4133/9122	4673/10313	4068/8978	4158/9177	2731/107.5	2711/106.7
P158 / DP158	KH01743T	4217/9307	4757/10499	4152/9163	4242/9362	2743/108.0	2726/107.3
P158 / DP158	KH01983T	4292/9472	4832/10664	4227/9329	4317/9528	2756/108.5	2741/107.9
P158 / DP158	KH02215T	4407/9726	4947/10918	4342/9583	4432/9781	2784/109.6	2773/109.2
P158 / DP158	KH02713T	4542/10024	5082/11216	4477/9881	4567/10079	2810/110.6	2802/110.3
P158 / DP158	KT02954T	4620/10196	5160/11388	4555/10053	4645/10252	2823/111.1	2816/110.9
P180LE	KH02450T	4580/10097	5200/11464	4433/9773	4623/10191	2745/108.1	2778/109.4
P180LE	KH02880	4710/10383	5330/11750	4563/10059	4753/10478	2766/108.9	2801/110.3

IND.	DESIGNATION DE LA MODIFICATION	DESSINE DATE	DESSINE VISA	VERIFIE DATE	VERIFIE VISA
L	UPDATE WEIGHT BOARD	28/03/22	G. OLIVRE		
K	UPDATE WEIGHT BOARD	22/03/17	P.SIMON		
J	UPDATE WEIGHT BOARD	22/03/17	P.SIMON		
I	Addition of DP158LD engines/Change of alternator on P158LE	04/11/14	GUENEGAN		
H	Alternateurs AT / AT alternators	17/06/14	F.KERINEC	20/06/14	P.SIMON

MATIERE :
REVETEMENT :
TOLERANCE :
DESIGNATION : CAPOT INSONORISE M229
SOUND PROOFED CANOPY M229

FORMAT : A1
ECHELLE : 1/20
FOLIO : 1/1
MASSE (Vide/Plein) kG

SDMO 3-00-01-3491-01-L

12 bis, rue de la villeneuve 29272 BREST – Tel : 02.98.41.41.41 – Telex : 940757F – Telecopie : 02.98.41.63.07
CE PLAN EST LA PROPRIETE DE LA SOCIETE ; IL NE PEUT ETRE REPRODUIT , UTILISE OU COMMUNIQUE SANS SON AUTORISATION

Ce plan vous est remis à titre indicatif et peut être révisé sans préavis
This drawing is for informational purposes only and maybe changed without notice