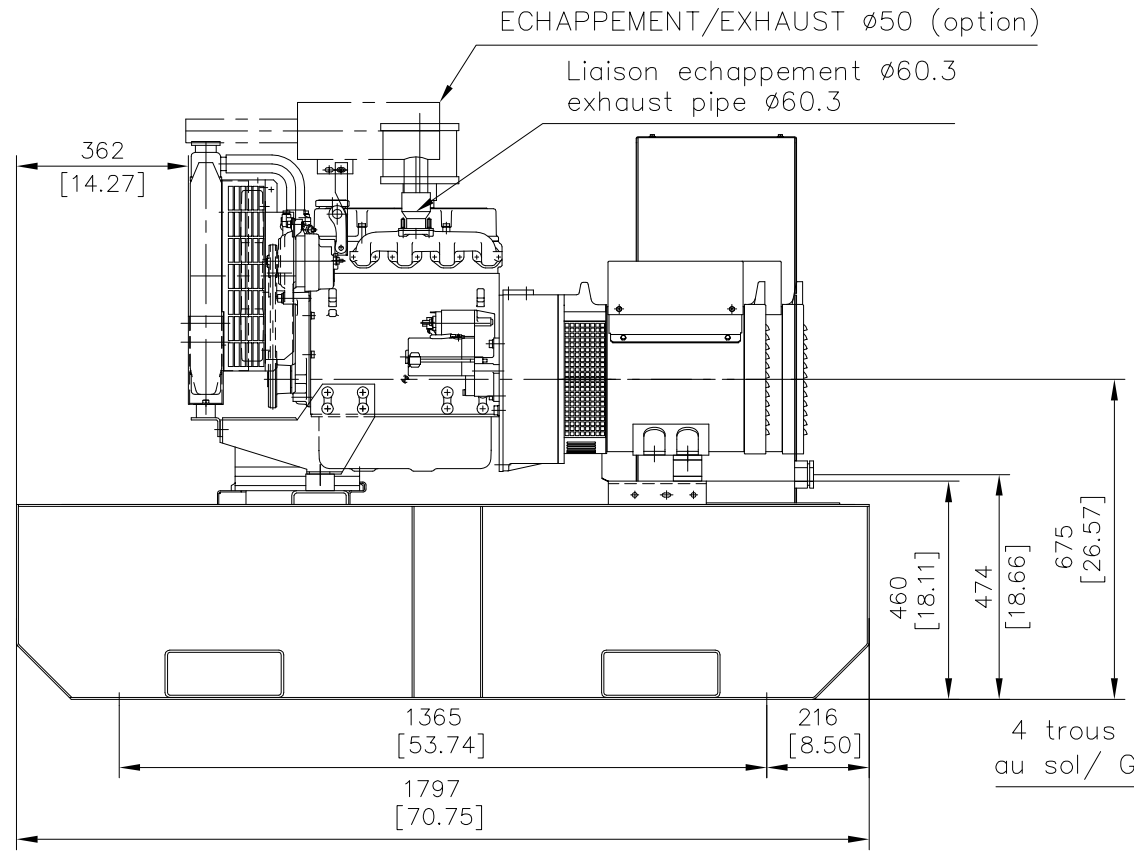

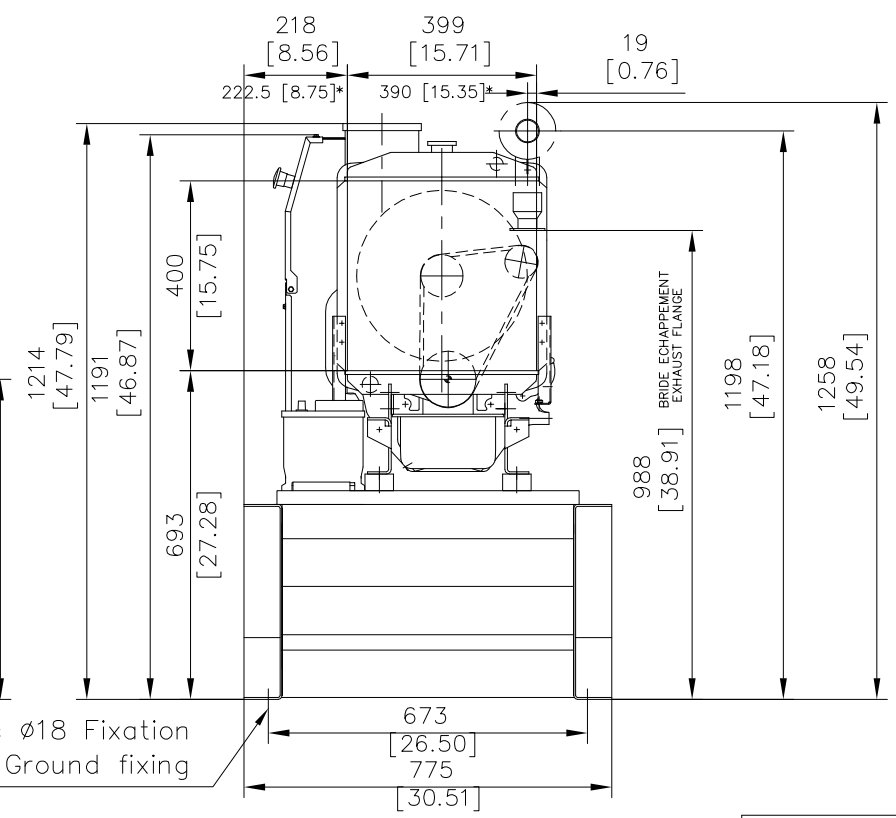

Ce plan vous est remis a titre indicatif et peut être révisé sans préavis

MOTEUR/ENGINE	ALTERNATEUR/GENERATOR	MASSE/WEIGHT (kg/lbs) A vide/Dry	MASSE/WEIGHT (kg/lbs) OdM/Wet
S4L2-SD	AT00404T	504/1111	594/1310
S4L2-SD	AT00470T	476/1049	566/1247
S4L2-SD	AT00420T	470/1036	560/1234
S4L2-SD	AT00390T	467/1029	557/1227
S4L2-SD	AT00440T	475/1047	565/1245

* MI S4L2-W462SD

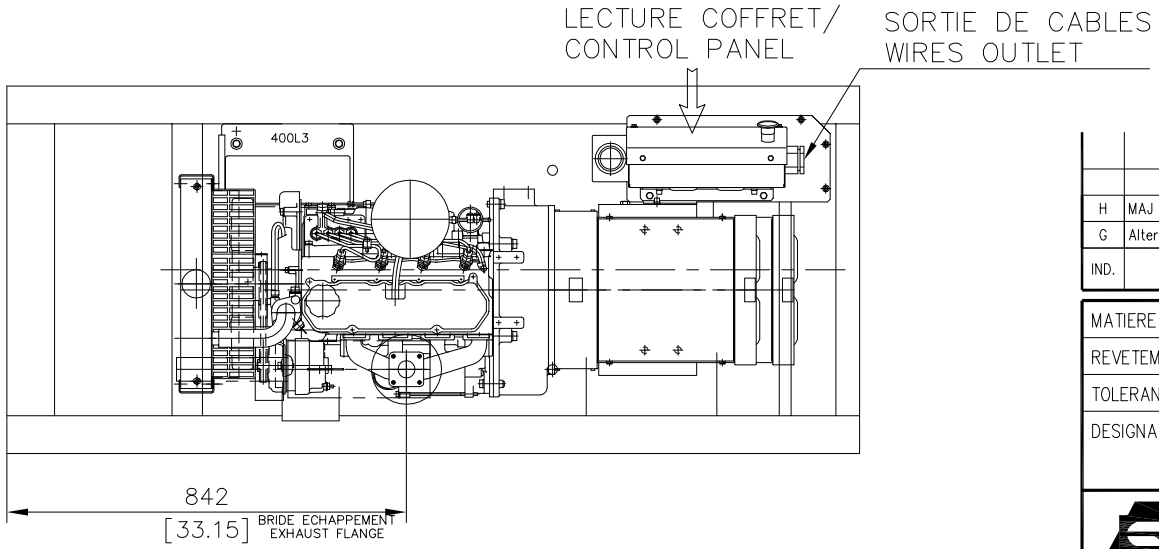

IND.	DESIGNATION DE LA MODIFICATION	DESSINE DATE	DESSINE VISA	VERIFIE DATE	VERIFIE VISA
H	MAJ TABLEAU DES MASSES/UPDATE WEIGHT BOARD	26/10/15	P.SIMON		
G	Alternateurs AT / AT alternators	25/06/14	F.KERINEC	25/06/14	P.SIMON

MATIERE :	FORMAT : A3
REVETEMENT :	ECHELLE : 1/11
TOLERANCE : JS13/Js13 sauf Indication Particulière	FOLIO : 1/1
DESIGNATION : GROUPE ELECTROGENE DB-WALL MOTEUR/ENGINE MITSUBISHI S4L2	MASSE (Vide/Plein) kG

SDMO

3-00-01-3895-01-H

12 bis, rue de la villeneuve 29272 BREST – Tel : 02.98.41.41.41 – Telex : 940757F – Telecopie : 02.98.41.63.07

CE PLAN EST LA PROPRIETE DE LA SOCIETE ; IL NE PEUT ETRE REPRODUIT , UTILISE OU COMMUNIQUE SANS SON AUTORISATION