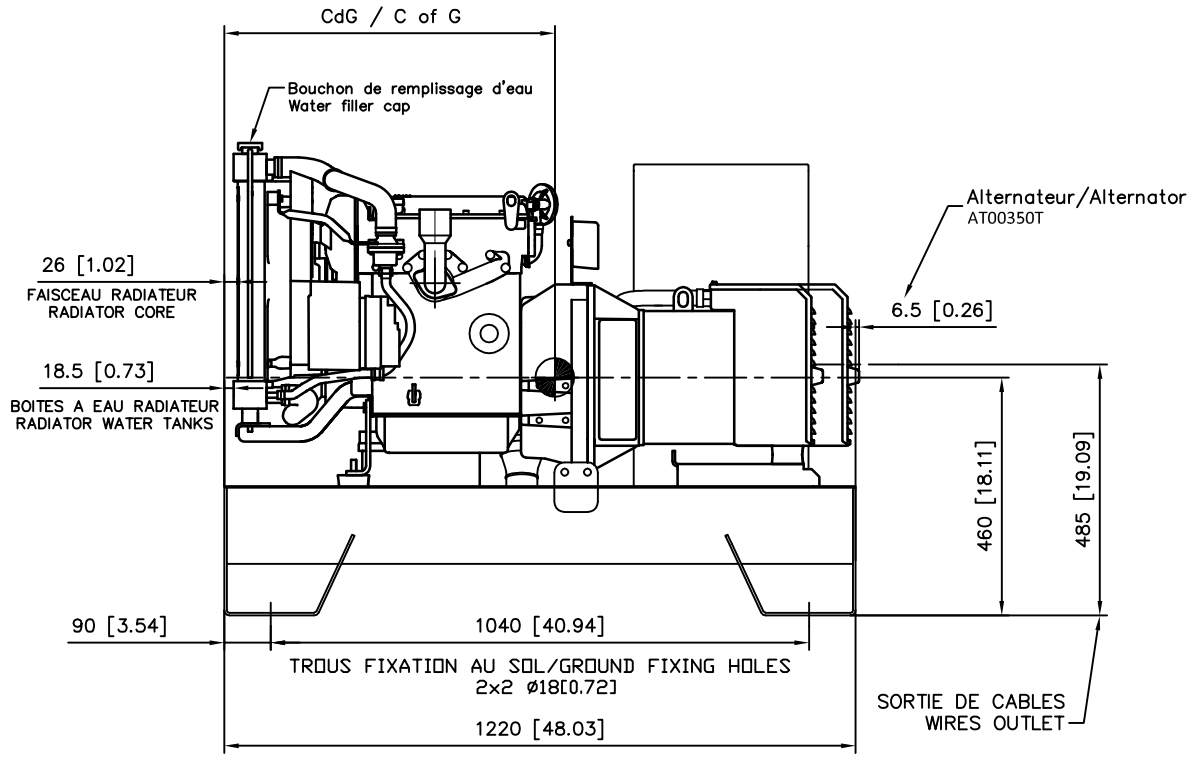

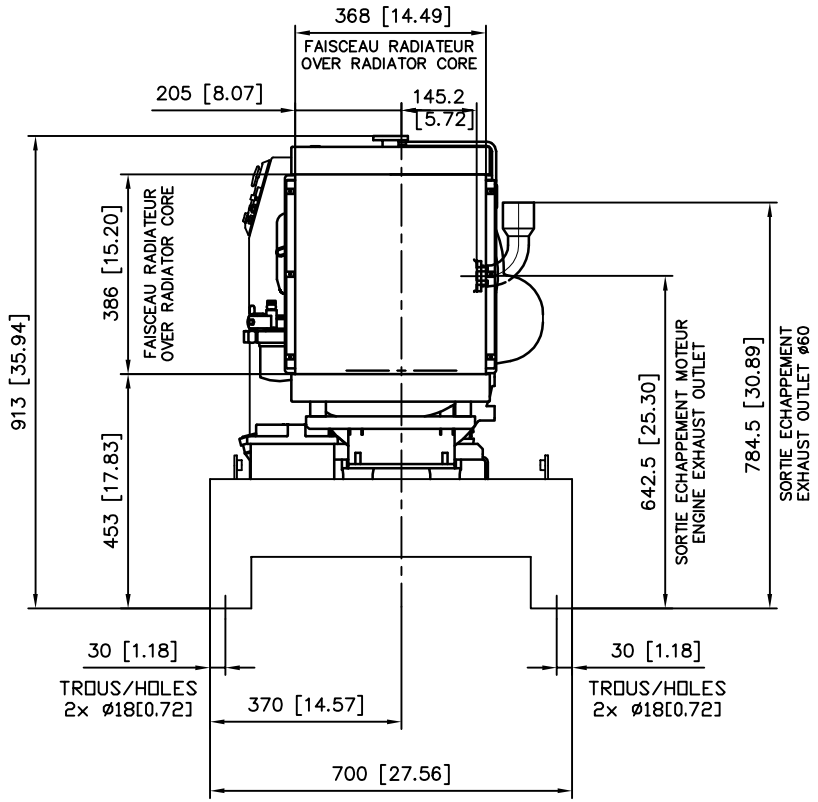

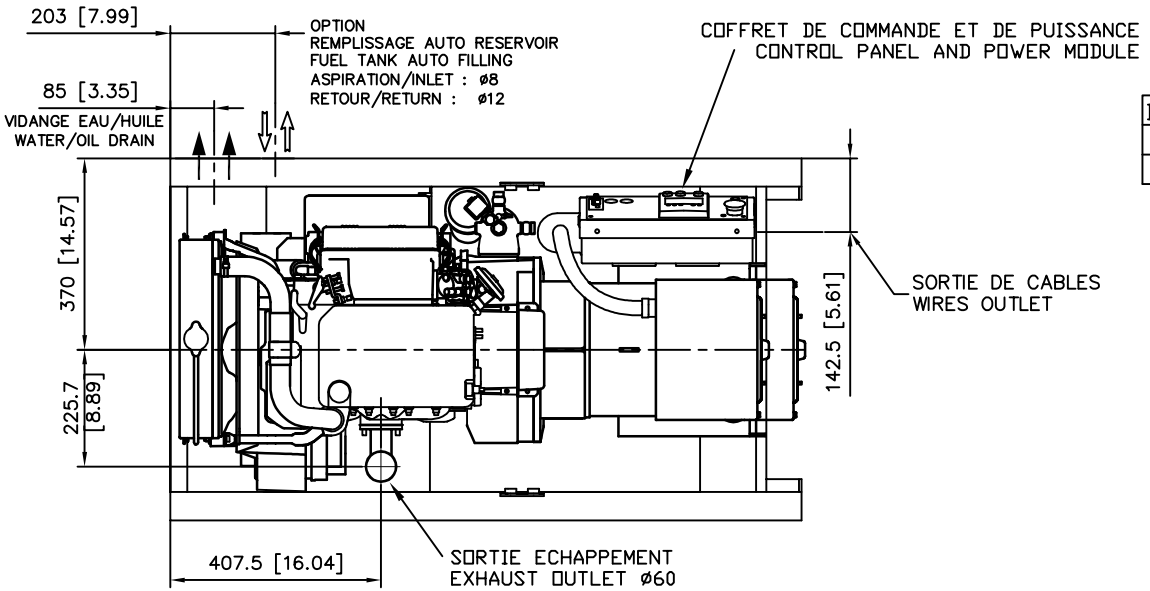

		TOLERANCE : ± 5 %		
		MASSE/WEIGHT (kg/lbs)		CdG / C of G (mm/inch)
MOTEUR/ENGINE	ALTERNATEUR/GENERATOR	A vide/Dry	OdM/Wet	OdM/Wet
KDW1003	AT00260T	290/639	340/750	595/23.4
KDW1003	AT00350T	310/683	360/794	621/24.5

Ce plan est valable pour groupe électrogène avec réservoir gasoil intégré.
Pour version sans réservoir gasoil intégré voir plan correspondant.
This drawing is valid for a generating set with integrated fuel tank.
For version without integrated fuel tank refer to relevant drawing.

IND.	DESIGNATION DE LA MODIFICATION	DATE	VISA (DESSINE)	DATE	VISA (VERIFIE)
B	Alternateurs AT / AT alternators	23/06/14	F.KERINEC	23/06/14	P.SIMON

MATIERE : --	FORMAT : A2
REVETEMENT : --	ECHELLE : 1/7
TOLERANCE : --	FOLIO : 1/1
DESIGNATION : GROUPE ELECTROGENE/GENERATING SET MOTEUR/ENGINE KO KDW1003	MASSE (Vide/Plein) -- kG

SDMO 3-00-01-4551-01-B

12 bis, rue de la villeneuve 29272 BREST – Tel : 02.98.41.41.41 – Telex : 940757F – Telecopie : 02.98.41.63.07

CE PLAN EST LA PROPRIETE DE LA SOCIETE ; IL NE PEUT ETRE REPRODUIT , UTILISE OU COMMUNIQUE SANS SON AUTORISATION

Ce plan vous est remis à titre indicatif et peut être révisé sans préavis
This drawing is for informational purposes only and maybe changed without notice