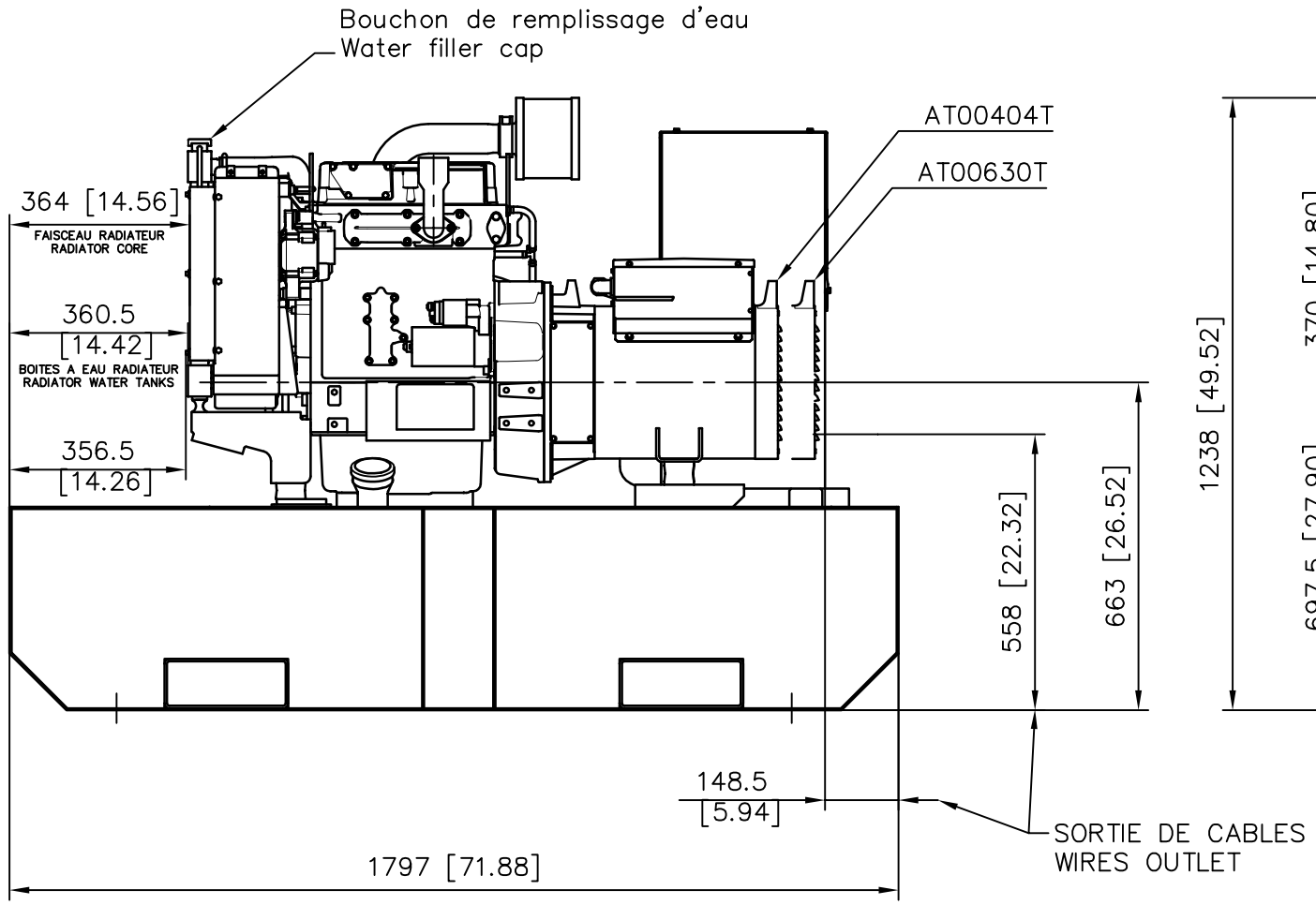

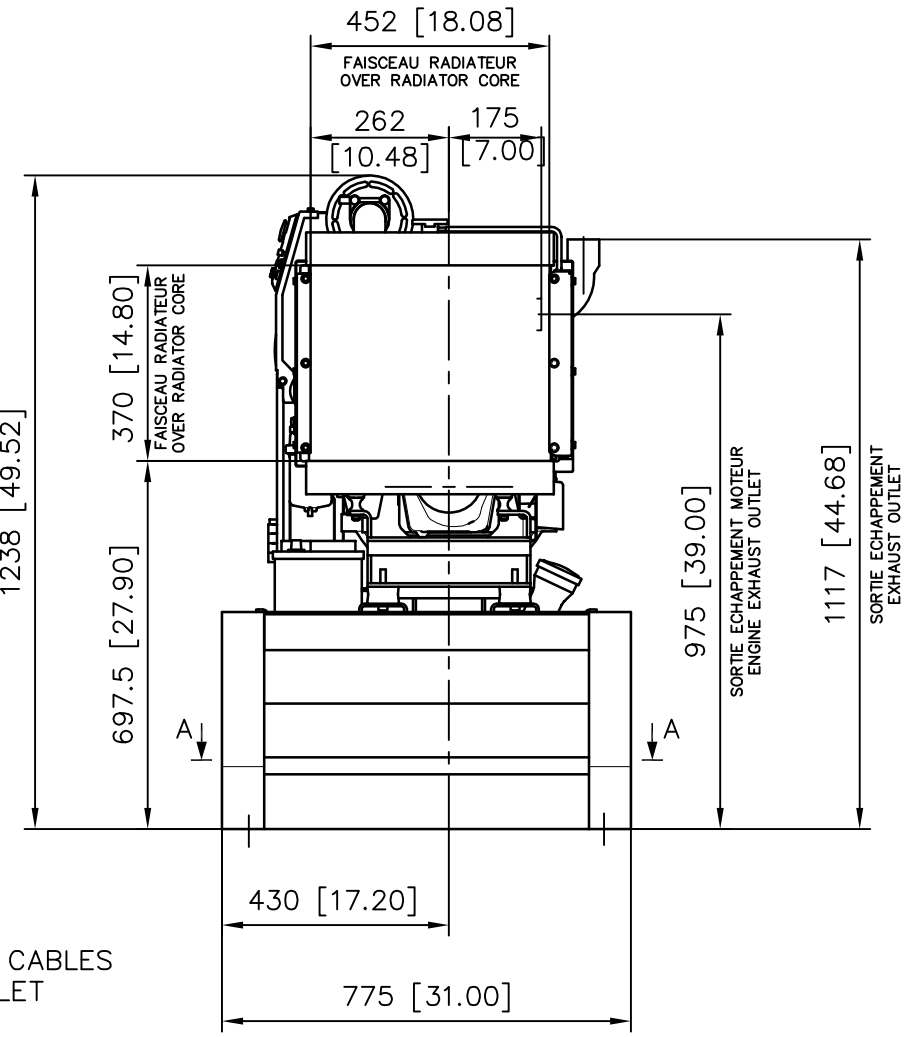

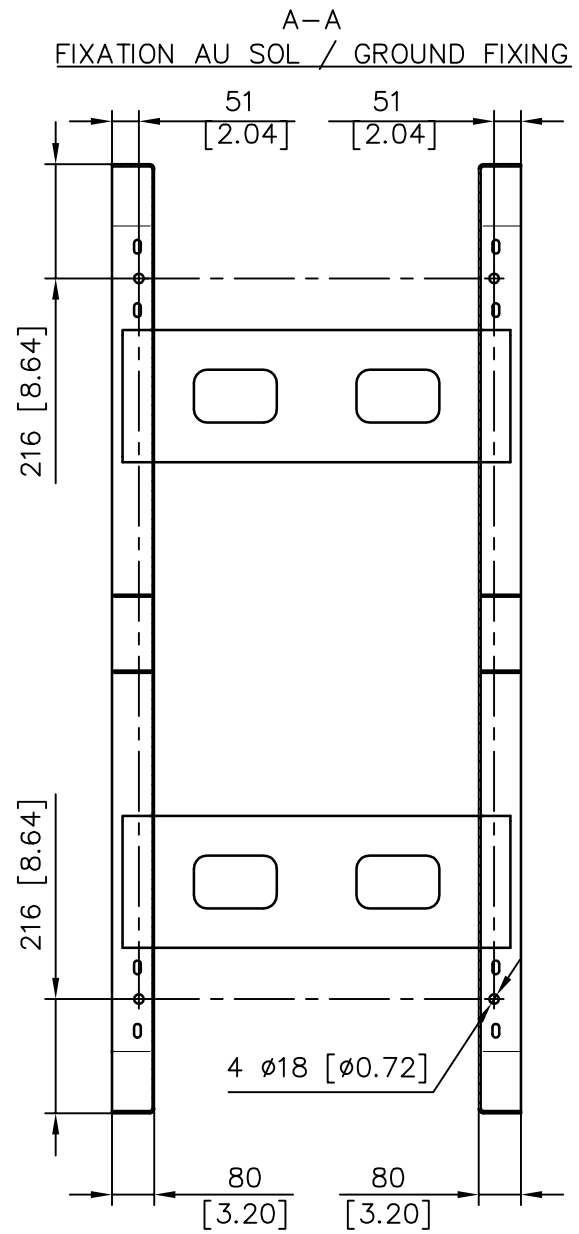

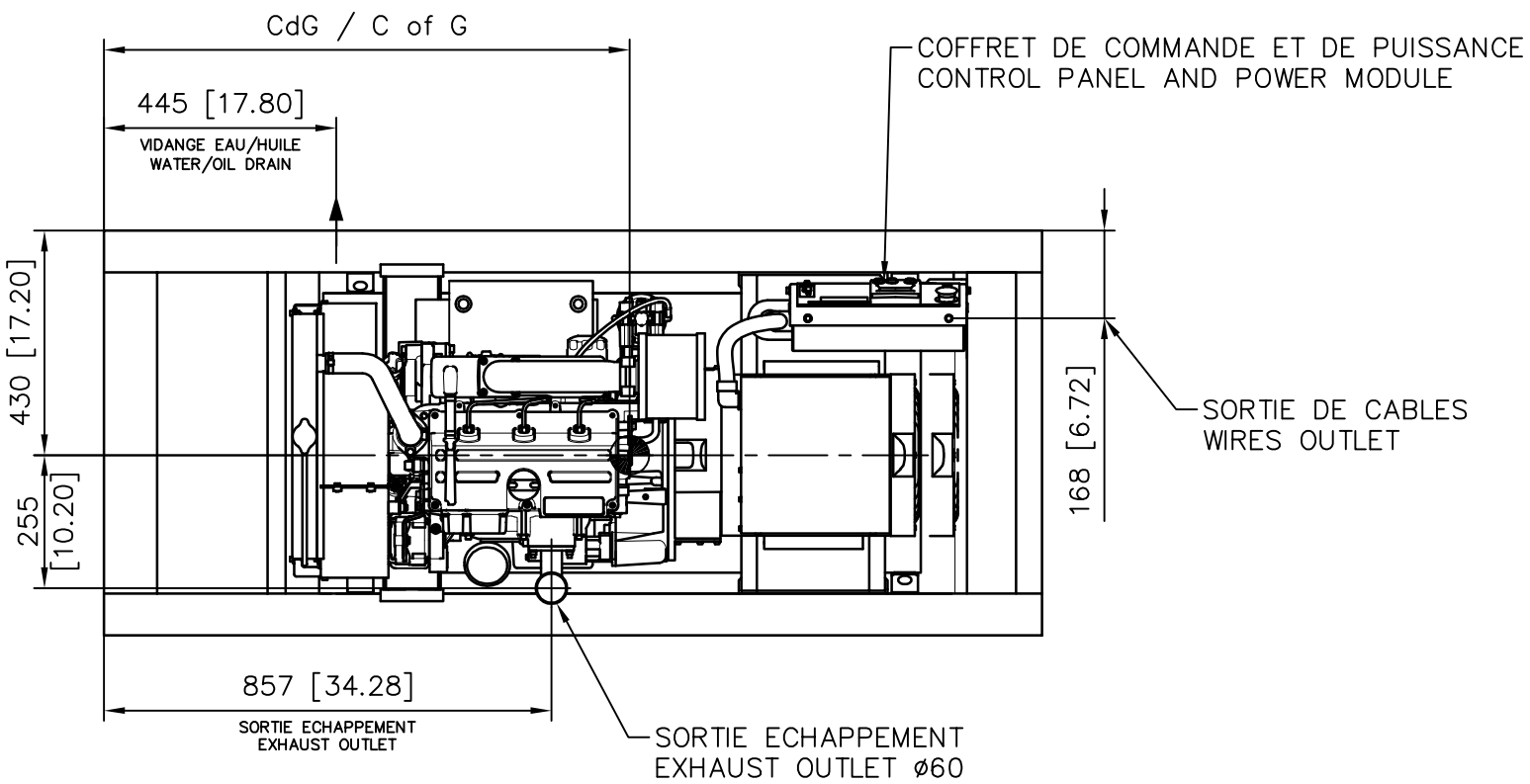

		TOLERANCE : ± 5 %		
		MASSE/WEIGHT (kg/lbs)		CdG / C of G (mm/inch)
MOTEUR/ENGINE	ALTERNATEUR/GENERATOR	A vide/Dry	OdM/Wet	OdM/Wet
KDI1903M	AT00404T	630/1389	730/1609	970/38.2
KDI1903M	AT00630T	680/1499	770/1698	999/39.3

IND.	DESIGNATION DE LA MODIFICATION	DATE	VISA (DESSINE)	DATE	VISA (VERIFIE)
B	Alternateurs AT / AT alternators	25/06/14	F.KERINEC	25/06/14	P.SIMON

MATIERE : --
REVETEMENT : --
TOLERANCE : --
DESIGNATION : GROUPE ELECTROGENE / GENERATING SET MOTEUR / ENGINE KO KDI1903M

FORMAT : A2
ECHELLE : 1/10
FOLIO : 1/1
MASSE (Vide/Plein) -- kG

SDMO

3–00–01–4827–01–B

12 bis, rue de la villeneuve 29272 BREST – Tel : 02.98.41.41.41 – Telex : 940757F – Telecopie : 02.98.41.63.07
CE PLAN EST LA PROPRIETE DE LA SOCIETE ; IL NE PEUT ETRE REPRODUIT , UTILISE OU COMMUNIQUE SANS SON AUTORISATION

Ce plan vous est remis à titre indicatif et peut être révisé sans préavis
This drawing is for informational purposes only and maybe changed without notice